HELVEX
Garantía de Calidad

PREMIER

Accesorios para Baño
Bathroom Accessories

15106

Gancho Sencillo
Robe Hook

Hoja de Refacciones
Spare Parts Sheet

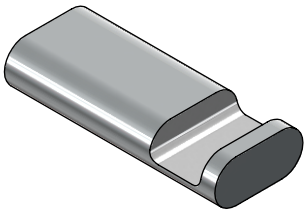

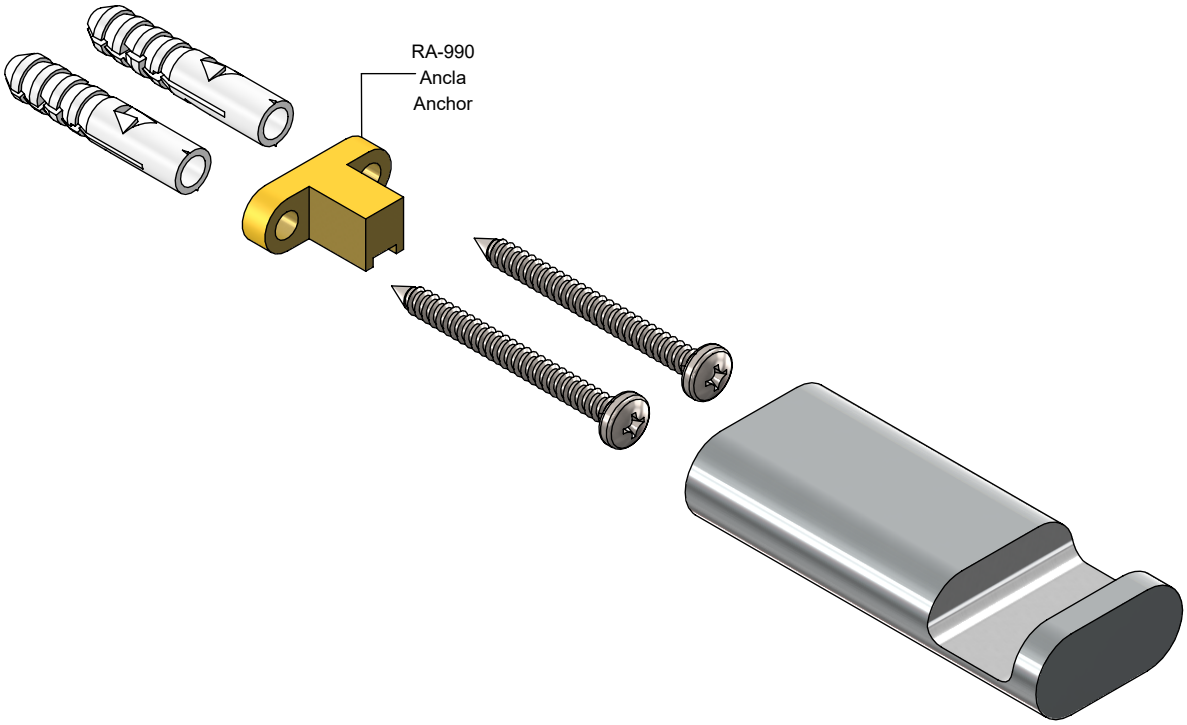

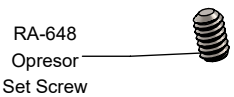

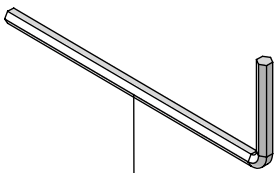

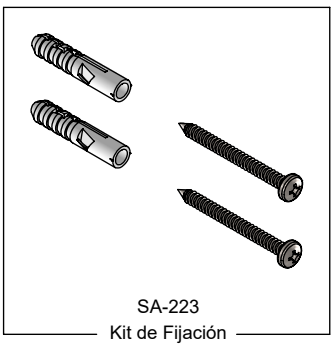

Asesoría y Servicio Técnico: (52) 55 53 33 94 31 servicio.tecnico@helvex.com.mx
Consultancy and Technical Service:

Refacciones Originales: (52) 55 53 33 94 21 refacciones@helvex.com.mx
Original Spare Parts: (52) 55 53 33 94 00 www.refaccioneshelvex.com.mx
Ext. 5913, 5068 y 4815
whatsapp: 55 8071 7454

NC